Łączniki krzywkowe

BNS 819-99-D-13
Kod artykułu: BNS0043

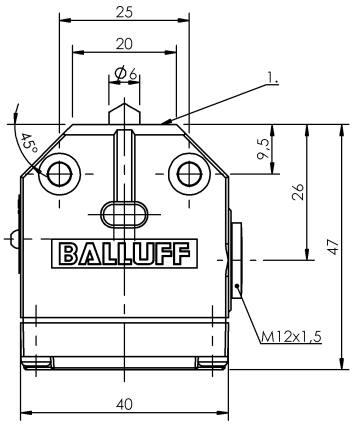

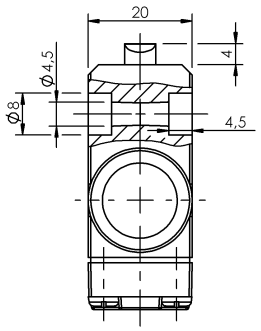

1) Krawędź odniesienia

Basic features

Dopuszczenie / Zgodność	CE UKCA CCC WEEE
Norma podstawowa	IEC 60947-5-1
Wersja	Styk szybkosprawny
Zasada działania	1. Miejsce przełączania: Parametry mechaniczne

Display/Operation

Wskaźnik zadziałania	1. Miejsce przełączania: brak

Electrical connection

Rodzaj przyłącza	1. Miejsce przełączania: Przyłącze śrubowe

Electrical data

Mechaniczna funkcja przełączania	Jednostykowy zestyk przełączny
Prąd ciągły	1. Miejsce przełączania: 0.1 A
Szybkość przełączania	1. Miejsce przełączania: 200/min
Znamionowe napięcie pracy Ue	1. Miejsce przełączania: 250 VAC

Environmental conditions

Stopień ochrony	IP67
Temperatura otoczenia	-5...85 °C

Functional safety

B10d (EN ISO 13849-1)	BSE 74.1: 10 mln. cykli przełączania

Material

Materiał obudowy	Aluminium, Anodowane
Materiał obudowy, ochrona powierzchni	Anodowane
Materiał popychacza	1. Miejsce przełączania: Stal nierdzewna (1.4034)
Materiał styku	1. Miejsce przełączania: Złoty

Mechanical data

Element przełączający	1. Miejsce przełączania: BSE 74.1
Kierunek najazdu	wzdłuż lub w poprzek do powierzchni przykręcenia
Kołnierz, przeprowadzenie	brak
Montaż	dowolnie
Number of switching positions	Dach Parametry mechaniczne
Odległość krzywki - krawędź odniesienia	1. Miejsce przełączania: 2.30...2.80 mm
Odległość pierwszego trzpienia	10 mm
Prędkość najazdu	1. Miejsce przełączania: 20 m/min
Rodzaj popychacza	1. pozycja przełączania: dach
Siła wyzwalania przełącznika	1. Miejsce przełączania: 8 N
Wymiary	40 x 20 x 47 mm
Średnia żywotność mechaniczna	1. Miejsce przełączania: 10 mln. przełączeń

Range/Distance

Powtarzalność	1. Miejsce przełączania: ±0.02 mm
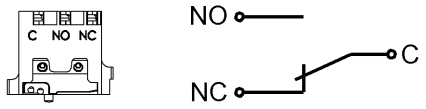
Wiring Diagrams