Haltewinkel BAM MC-XA-013-B03-1

Attaching Brackets BAM MC-XA-013-B03-1

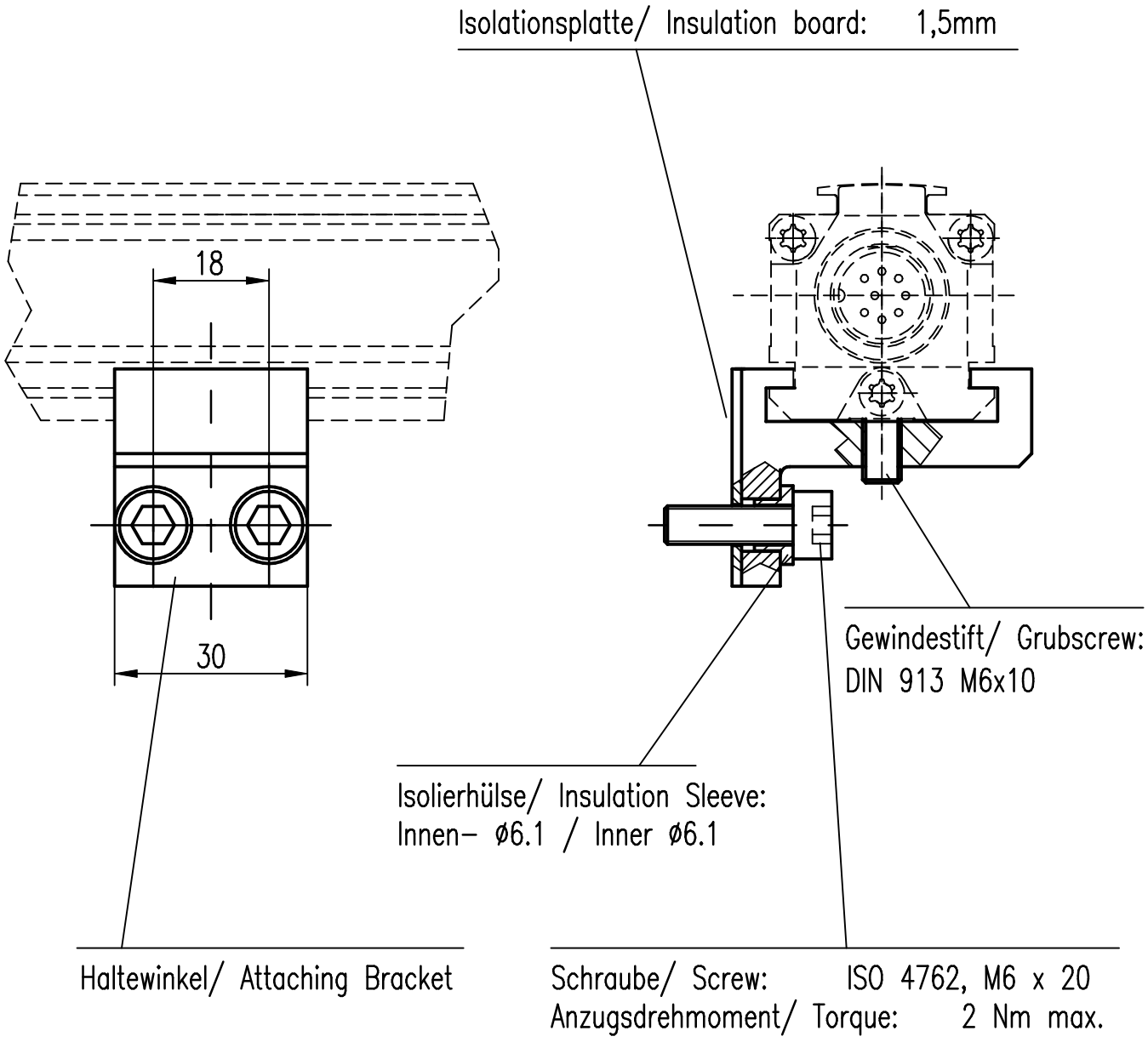

Balluff GmbH, Postfach 1160, 73761 Neuhausen, Deutschland
Tel.: 07158/173-0, Fax: 07158/5010