Czujniki optoelektroniczne

BOS 18MR-PS-1HA-E5-C-S4
Kod artykułu: BOS010J

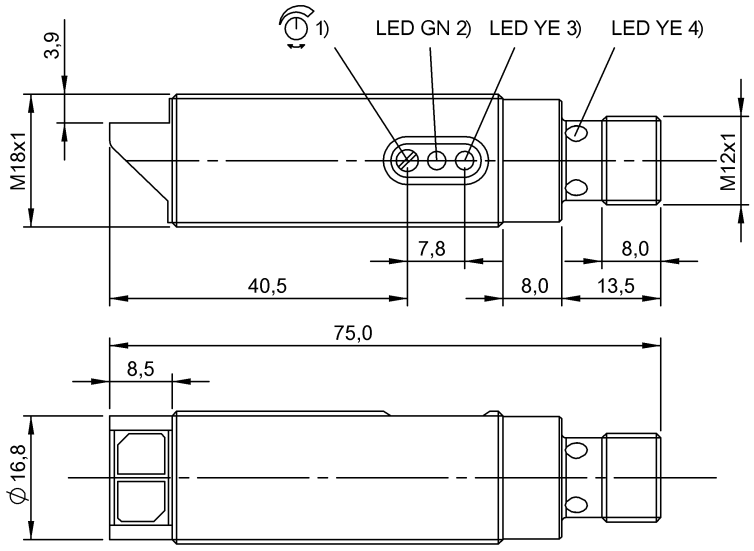

1) Sn, 2) Stabilność, 3) Funkcja wyjścia

Basic features

Dopuszczenie / Zgodność	CE WEEE
Norma podstawowa	IEC 60947-5-2
Seria	Cylinder Optyka 90°
Seria	18MR
Zasada działania	Czujnik optoelektroniczny

Display/Operation

Ustawiacz	Potencjometr 270° (1x)
Ustawienie	Znamionowa odległość przełączania (Sn)
Wyświetlacz	Funkcja wyjścia - żółta dioda LED Stabilność - LED GN

Electrical connection

Przyłącze	Złącza wtykowe, M12x1-Męski, 4-stykowe
Zabezpieczenie przed zamianą biegunów	tak
Zabezpieczenie przed zwarciem	tak

Electrical data

Częstotliwość przełączania	500 Hz
Kategoria użytkowania	DC-13
Maks. czas opóźnienia	20 ms
Maks. opóźnienie wyłączenia Toff	1 ms
Maks. opóźnienie załączenia Ton.	1 ms
Maks. prąd jałowy Io (przy Ue)	25 mA
Maks. prąd resztkowy Ir	100 µA
Napięcie robocze Ub	10...30 VDC
Napięcie znamionowe pracy Ue DC	24 V
Prąd roboczy pomiarowy Ie	200 mA
Spadek napięcia Ud maks. (przy Ie)	2 V
Tętnienia resztkowe maks. (w % z Ue)	20 %

Environmental conditions

Stopień ochrony	IP67
Temperatura otoczenia	-25...55 °C

Interface

Wyjście przełączające	PNP styk zwierny (NO) Pin 4

Material

Materiał obudowy	Mosiądz, Chromowane
Materiał powierzchni aktywnej	Szkło
Ochrona powierzchni	Chromowane

Czujniki optoelektroniczne

BOS 18MR-PS-1HA-E5-C-S4
Kod artykułu: BOS010J

Mechanical data

Szczegóły instalacji	Nakrętka M18x1
Wymiary	Ø 18 x 18 mm

Optical features

Charakterystyka wiązki	Rozbieżny
Długość fali	660 nm
Funkcja przełączania optyczna	Przełączanie na jasno
Maks. natężenie światła zewn.	10000 Lux
Rodzaj światła	LED ze światłem czerwonym
Specjalna cecha optyczna	Tłumienie tła
Zasada działania optycznego	Czujnik świetlny, triangulacja

Range/Distance

Maks. dryft temperaturowy (% z Sr)	20 %
Maks. histereza H (w % z Sr)	10.0 %
Zasięg	10...120 mm
Znamionowy zakres działania Sn	120 mm Regulowany

Remarks

Akcesoria zamawiać oddzielnie.
Dalsze informacje: patrz instrukcja obsługi.
Po usunięciu przeciążenia czujnik jest z powrotem gotów do działania.
Obiekt referencyjny (płyta pomiarowa): szara karta, 100 x 100, 90 % remisji, zbliżenie osiowe.

Connector Drawings

Wiring Diagrams

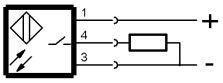

Opto Symbols