MK5308

Czujnik położenia tłoka z celką GMR

MKC3028BANKG/G/0,3M/ZH/AS

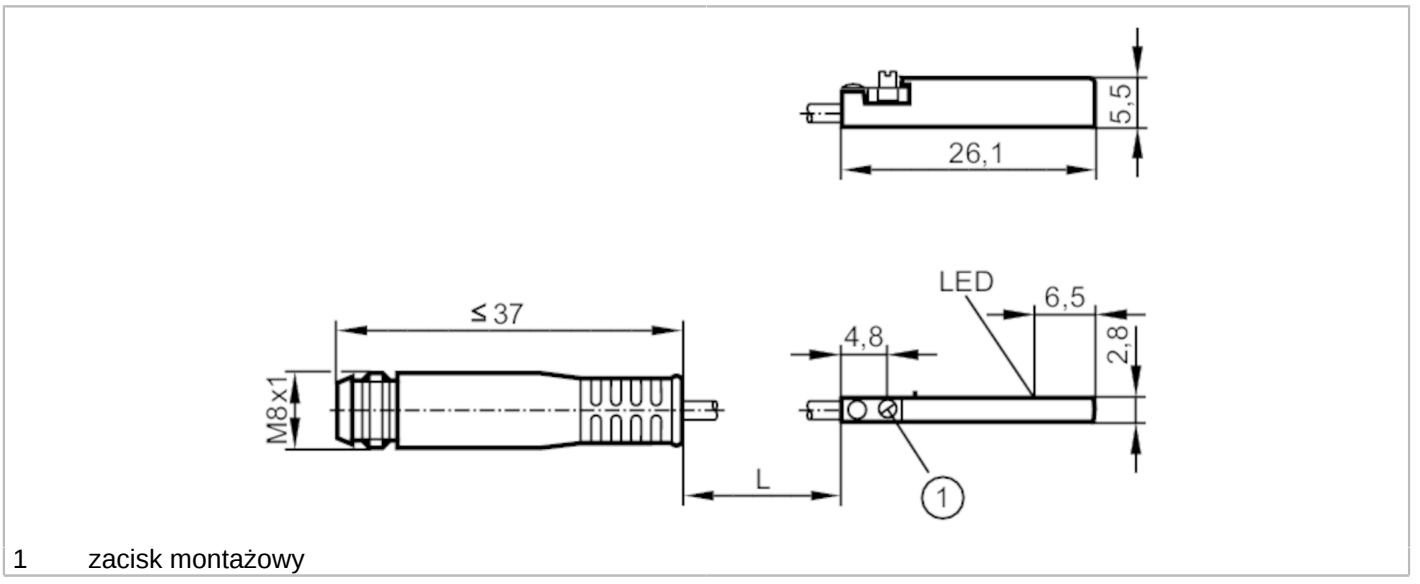

1 zacisk montażowy

Dane elektryczne		
Napięcie zasilania	[V]	10...30 DC; (supply class 2 zgodnie z cULus)
Pobór prądu	[mA]	< 10
Klasa ochrony		III
Zabezpieczenie przed odwrotną polaryzacją		tak
Maks. czas rozruchu	[ms]	30
Wyjścia		
Wykonanie elektryczne		NPN
Funkcja wyjścia		normalnie otwarty
Maks. spadek napięcia wyjścia przełączającego DC	[V]	2,5
Prąd obciążenia wyjścia przełączającego DC	[mA]	100
Częstotliwość przełączania DC	[Hz]	10000
Zabezpieczenie przed zwarciem		tak
Zabezpieczenie przed przeciążeniem		tak
Strefa działania		
Czułość magnetyczna	[mT]	2,8
Prędkość przesuwu	[m/s]	> 10
Dokładność / odchylenie		
Histereza	[mm]	1,5
Powtarzalność	[mm]	< 0,2
Warunki pracy		
Temperatura otoczenia	[°C]	-25...85
Ochrona		IP 65; IP 67

MK5308

Czujnik położenia tłoka z celką GMR

MKC3028BANKG/G/0,3M/ZH/AS

Testy / dopuszczenia			
EMC		EN 61000-4-2 ESD	- CD / 8 kV AD
		EN 61000-4-3 HF promieniowanie	10 V/m
		EN 61000-4-4 Burst	2 kV
		EN 61000-4-6 przewodzeie w. cz.	10 V
		EN 55011	klasa B
MTTF	[lata]	3694	
Dopuszczenie UL		Dopuszczenie UL numer	C008
Dane mechaniczne			
Waga	[g]	9,8	
Montaż		montaż zabudowany	
Wykonanie dla cylindrów		siłowniki z rowkami typu C	
Wymiary	[mm]	26,1 x 2,8 x 5,5	
Materiał		obudowa: PA; zacisk montażowy: stal kwasoodporna	
Wyświetlacze / elementy robocze			
Wyświetlacz		Stan wyjścia	1 x LED, kolor żółty
Połączenie elektryczne			
Podłączenie		wtyk	
Uwagi			
Sztuk w opakowaniu		1 szt.	

Połączenie elektryczne - wtyk

Przewód: 0,3 m, PUR

Konektor: 1 x M8; Nakrętka: zatrzaskowe

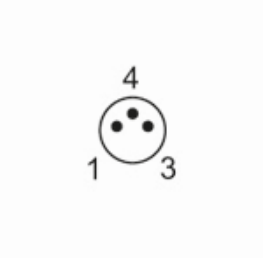

MK5308

Czujnik położenia tłoka z celką GMR

MKC3028BANKG/G/0,3M/ZH/AS
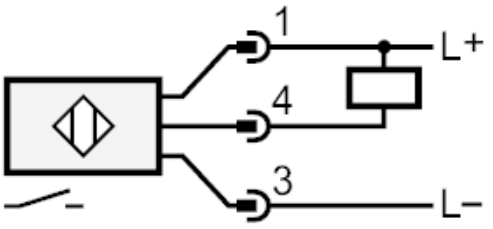
Podłączenie