OGS700

Czujnik typu bramka - Nadajnik

OGSLOOKG/US100

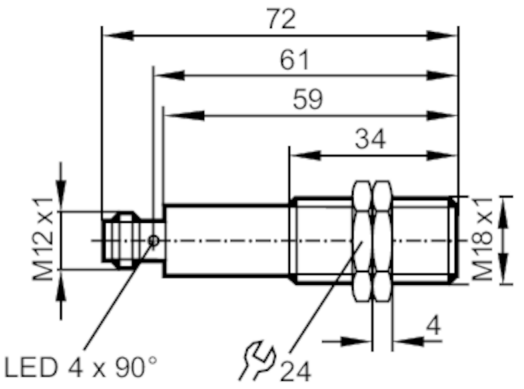

Aplikacja		
Zasada działania		Bramka świetlna
Dane elektryczne		
Napięcie zasilania	[V]	10...36 DC
Pobór prądu	[mA]	13
Klasa ochrony		II
Zabezpieczenie przed odwrotną polaryzacją		tak
Rodzaj światła		światło czerwone
Długość fali	[nm]	655
Typ. czas życia	[h]	50000
Strefa działania		
Nadajnik / odbiornik		nadajnik
Zasięg	[m]	< 60
Regulowany zasięg		nie
Średnica najmniejszego wykrywalnego obiektu	[mm]	3; (60 m)
Maks. średnica plamki światła	[mm]	312
Rozmiary plamki światlnej odnoszą się do		dla maksymalnego zasięgu
Warunki pracy		
Temperatura otoczenia	[°C]	-10...60
Ochrona		IP 65; IP 67
Testy / dopuszczenia		
EMC		EN 60947-5-2
Klasa ochrony laserowej		1; (IEC 60825-1 : 2007; Zgodnie z 21 CFR 1040 z wyjątkiem odchyleń zgodnie z ostrzeżeniem o laserze nr 50, z czerwca 2007.)
MTTF	[lata]	1018

OGS700

Czujnik typu bramka - Nadajnik

OGSLOOKG/US100

Dane mechaniczne		
Waga [g]	64	
Obudowa	Obudowa gwintowana	
Wymiary [mm]	M18 x 1 / L = 72	
Opis gwintu	M18 x 1	
Materiał	stal nierdzewna (1.4404 / 316L); PA; EPDM	
Materiał soczewki	PMMA	
Wyświetlacze / elementy robocze		
Wyświetlacz	działanie	1 x LED, kolor zielony
Akcesoria		
Akcesoria (w komplecie)	nakrętki zabezpieczające: 2 x	
Uwagi		
Uwagi	Napięcie eksplatacji "supply class 2" zgodnie z cULus	
Sztuk w opakowaniu	1 szt.	

Połączenie elektryczne

Konektor: 1 x M12
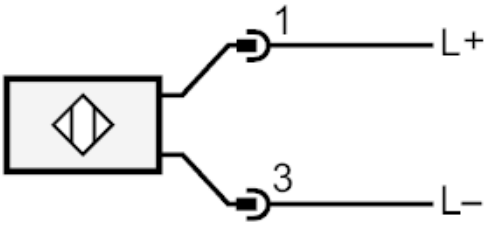
Podłączenie