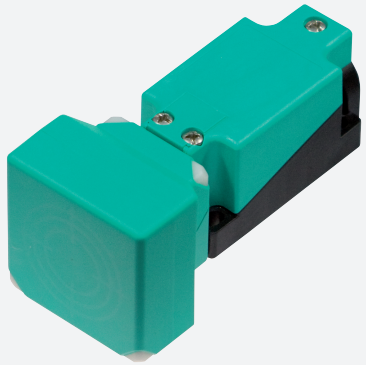

Czujnik indukcyjny
NBN40-U4LK-N0

- Wymienna i obrotowa głowica czujnika
- 40 mm niezabudowany

Wymiary

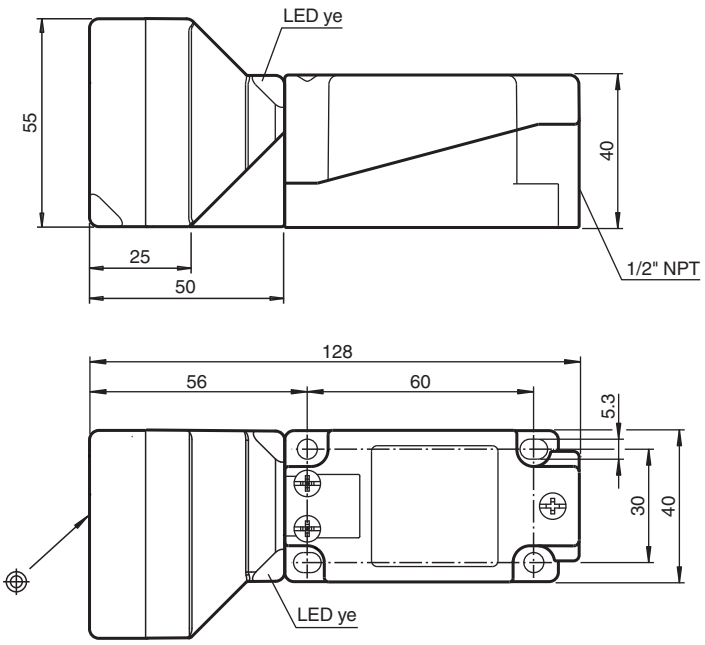

Dane techniczne

Dane ogólne		
Funkcja przełączania		Rozwierne (NC)
Rodzaj wyjścia		NAMUR
Nominalny zasięg działania	s_n	40 mm
Instalacja		niezabudowany
Zapewniony dystans działania	s_a	0 ... 32,4 mm
Współczynnik redukcyjny r_{Al}		0,41
Współczynnik redukcyjny r_{Cu}		0,38
Współczynnik redukcyjny $r_{1.4301}$		0,75

Data publikacji: 2020-05-06 Data wydania: 2020-05-06 : 239171_pol.pdf

Dane techniczne

Współczynnik redukcyjny r_{Ms}		0,46
Rodzaj wyjżcia		2-przewodowy
Parametry		
warunki montażu		
A		25 mm
Napięcie znamionowe	U_o	8,2 V
Częstotliwość przełączania	f	0 ... 100 Hz
histereza	H	2 ... 20 typ. 10 %
Ochrona przed złą polaryzacją		ochrona przed odwrotną polaryzacją
Ochrona przed zwarciem		tak
Pobór prądu		
Płyta pomiarowa nie wykryta		min. 2,5 mA
Płyta pomiarowa wykryta		≤ 1 mA
Wskaźnik stanu przełączenia		Żółta dioda
Zgodność norm i dyrektyw		
Zgodność z normami		
NAMUR		EN 60947-5-6:2000 IEC 60947-5-6:1999
Kompatybilność elektromagnetyczna		NE 21:2012
Normy		EN 60947-5-2:2007 EN 60947-5-2/A1:2012 IEC 60947-5-2:2007 IEC 60947-5-2 AMD 1:2012
Zezwolenia i certyfikaty		
Atest UL		
Ordinary Location		E87056
Miejsce zagrożone wybuchem		E501628
Schemat montażowy		116-0451
Certyfikat CCC		Produkty, dla których maksymalne napięcie robocze nie przekracza 36 V, nie wymagają certyfikacji, a zatem nie są opatrzone znakiem CCC.
Warunki otoczenia		
Temperatura otoczenia		-25 ... 100 °C (-13 ... 212 °F)
Temperatura przechowywania		-40 ... 100 °C (-40 ... 212 °F)
Specyfikacja mechaniczna		
Rodzaj złącza		zaciski śrubowe
Informacje dotyczące podłączania		Dozwolony jest montaż maksymalnie dwóch przewodów o takim samym przekroju na zacisku przyłączeniowym! moment dokręcania 1,2 Nm + 10%
Przekrój kabla		do 2,5 mm^2
Minimalny przekrój bazowy		bez końcówki tulejkowej 0,5 mm^2 , z tulejkami przewodów 0,34 mm^2
Maksymalny przekrój bazowy		bez końcówki tulejkowej 2,5 mm^2 , z tulejkami przewodów 1,5 mm^2
Materiał obudowy		PA
Powierzchnia pomiarowa		PA
Dolna część obudowy		metal
Stopień ochrony		IP67 / IP69K
Informacje ogólne		
Zastosowanie w przestrzeniach zagrożonych wybuchem		patrz instrukcja obsługi

Data publikacji: 2020-05-06 Data wydania: 2020-05-06 : 239171_pol.pdf

Połączenie

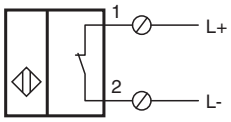

Akcesoria

	MHW 01	Modularne uchwyty montażowe
	MH 04-2057B	Element mocujący do VariKont i +U1+
	KCD2-SR-Ex1.LB	24 V DC

Data publikacji: 2020-05-06 Data wydania: 2020-05-06 : 239171_pol.pdf