Reflektory, światłowody, optyka

BAM LS-VS-008-C2/3-5028-5
Kod artykułu: BAM03H7

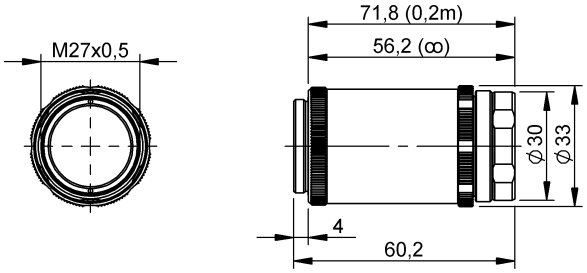

Basic features

Cechy dodatkowe	Osłony perforowane
Wersja	C-Mount
Zastosowanie	do kamer przemysłowych BVS CA-.. <12 Mpix

Environmental conditions

Stopień ochrony	IP67
Temperatura otoczenia	-10...50 °C

Material

Materiał obudowy	Aluminium anodyzowane, czarne
Materiał powierzchni aktywnej	Szkło, polerowane

Mechanical data

Gwint filtra, rozmiar	M27x0.5
Kąt obrazu pionowy	7.2 °
Kąt obrazu poziomo	9.6 °
Masa	85 g
Szczegóły instalacji	Śruby
Wymiary	Ø 33 x 60.2 mm

Optical features

Ogniskowa	50 mm

Range/Distance

Minimalna odległość obiektywu (MOD)	200 mm

Remarks

Kąt widzenia odnosi się do rozmiaru czujnika 2/3"
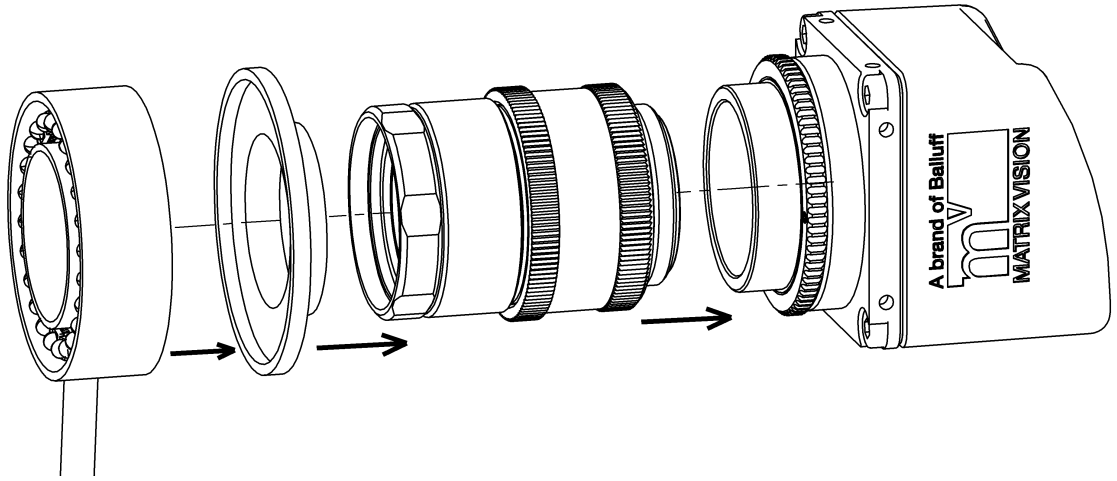
Help Views