Łączniki krzywkowe

BNS 816-B03-PA-12-602-11-S90R
Kod artykułu: BNS0393

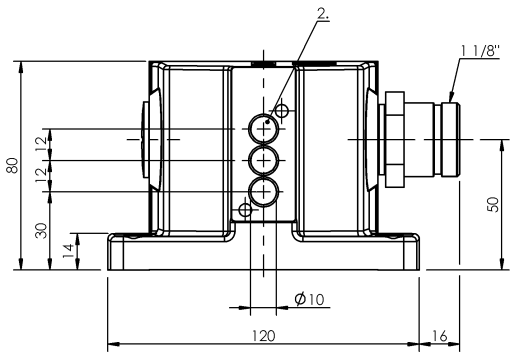

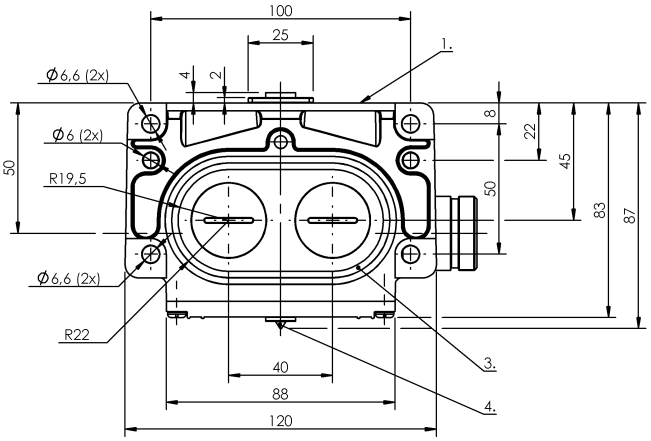

1) Krawędź odniesienia, 2) powierzchnia aktywna, 3) Pierścień uszczelniający, 4) Wskazanie funkcji FD/FE/LL

Basic features

Dopuszczenie / Zgodność	CE UKCA WEEE
Norma podstawowa	IEC 60947-5-2
Przełącznik DIN	DIN 43697
Wersja	Indukcyjne
Zasada działania	1-3. Miejsce przełączania: Indukcyjne

Display/Operation

Wskaźnik zadziałania	1-3. Miejsce przełączania: Światłowód

Electrical connection

Przyłącze	1 1/8"-Wtyczka z kołnierzem, 12-stykowe
Rodzaj przyłącza	1. Miejsce przełączania: Złącza wtykowe
Wersja elektryczna	3-/4-przew.

Electrical data

Prąd ciągły	1-3. Miejsce przełączania: 0.2 A
Znamionowe napięcie pracy Ue	1-3. Miejsce przełączania: 24 V DC

Environmental conditions

Stopień ochrony	IP67
Temperatura otoczenia	-25...70 °C

Functional safety

MTTF (40 °C)	BES 517-110: 490 a

Interface

Wyjście przełączające	PNP antywalentny

Material

Materiał obudowy	Aluminium, Anodowane
Materiał obudowy, ochrona powierzchni	Anodowane

Mechanical data

Element przełączający	1-3. Miejsce przełączania: BES 517-110
Kołnierz, przeprowadzenie	2 wyjścia gwintowane M25
Montaż	Pionowo
Odległość krzywka - powierzchnia aktywna	1-3. Miejsce przełączania: 0…1.62 mm

Range/Distance

Gwarantowana odległość przełączania Sa	1-3. Miejsce przełączania: 1.6 mm
Zasięg	2 mm
Znamionowy zakres działania Sn	1-3. Miejsce przełączania: 2.0 mm

Connector Drawings

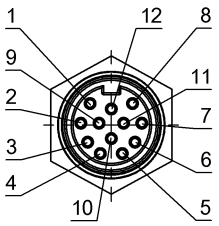

Widok na stronę wtyczki
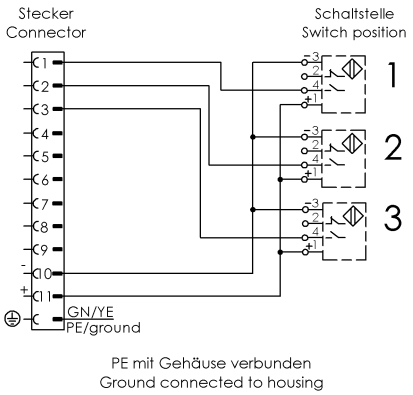
Wiring Diagrams