Łączniki krzywkowe

BNS 816-B04-THA-16-611-11
Kod artykułu: BNS03H9

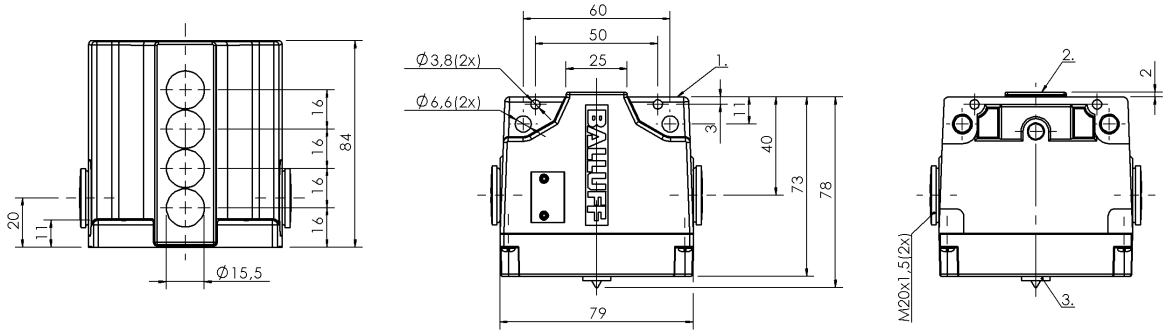

1) Krawędź odniesienia, 2) powierzchnia aktywna, 3) Wskazanie funkcji FD/FE/LL

Basic features

Dopuszczenie / Zgodność	CE UKCA WEEE
Norma podstawowa	IEC 60947-5-2
Wersja	Indukcyjne
Zasada działania	1-4. Miejsce przełączania: Indukcyjne

Display/Operation

Wskaźnik zadziałania	1-4. Miejsce przełączania: Światłowód

Electrical connection

Rodzaj przyłącza	1-4. Miejsce przełączania: Przyłącze śrubowe
Wersja elektryczna	3-/4-przew.

Electrical data

Prąd ciągły	1-4. Miejsce przełączania: 0.13 A
Znamionowe napięcie pracy Ue	1-4. Miejsce przełączania: 24 V DC

Environmental conditions

Stopień ochrony	IP67
Temperatura otoczenia	-25...70 °C

Functional safety

MTTF (40 °C)	BES 517-142-Y: 1680 a

Interface

Wyjście przełączające	PNP antywalentny

Material

Materiał obudowy	Aluminium, Anodowane
Materiał obudowy, ochrona powierzchni	Anodowane

Mechanical data

Element przełączający	1-4. Miejsce przełączania: BES 517-142-Y
Kołnierz, przeprowadzenie	brak
Montaż	Pionowo
Odległość krzywka - powierzchnia aktywna	1-4. Miejsce przełączania: 0… 4.05 mm
Odległość pierwszego trzpienia	16 mm
Wymiary	79 x 84 x 77.5 mm

Range/Distance

Gwarantowana odległość przełączania Sa	1-4. Miejsce przełączania: 4 mm
Rozstaw przełączników	16 mm
Zasięg	5 mm
Znamionowy zakres działania Sn	1-4. Miejsce przełączania: 5.0 mm
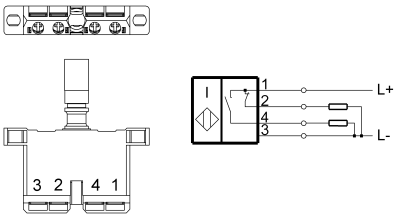
Wiring Diagrams