Łączniki krzywkowe

BNS 813-D08-R12-100-10-01
Kod artykułu: BNS04U0

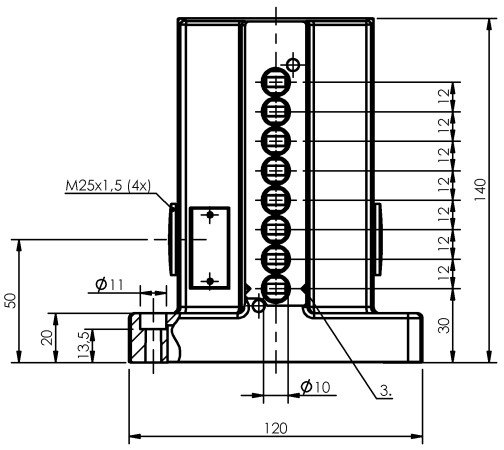

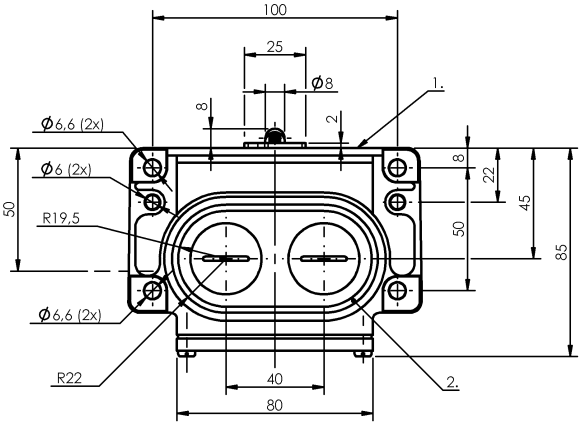

1) Krawędź odniesienia, 2) Pierścień uszczelniający, 3) Ozn. Bezp. punkt przełączania

Basic features

Dopuszczenie / Zgodność	CE UKCA CCC WEEE
Przełącznik DIN	DIN 43697
Wersja	Bezpieczeństwo DIN EN 60204-1
Zasada działania	1-8. Miejsce przełączania: Parametry mechaniczne

Display/Operation

Wskaźnik zadziałania	1-8. Miejsce przełączania: brak

Electrical data

Prąd ciągły	1-8. Miejsce przełączania: 6 A
Szybkość przełączania	1-8. Miejsce przełączania: 300/min
Znamionowe napięcie pracy Ue	1-8. Miejsce przełączania: 250 VAC

Environmental conditions

Stopień ochrony	IP67
Temperatura otoczenia	-5...85 °C

Functional safety

B10d (EN ISO 13849-1)	BSE 30.0: 30 mln. cykli przełączania BSE 61: 30 mln. cykli przełączania

Material

Materiał obudowy	Aluminium, Anodowane
Materiał obudowy, ochrona powierzchni	Anodowane
Materiał popychacza	1-8. Miejsce przełączania: Stal nierdzewna (1.4034)
Materiał styku	1. Miejsce przełączania: Srebro czyste 2-8. Miejsce przełączania: Srebro czyste, pozłacane

Mechanical data

Element przełączający	1. Miejsce przełączania: BSE 61 2-8. Miejsce przełączania: BSE 30.0
Kierunek najazdu	wzdłuż, równolegle do powierzchni przykręcenia
Kołnierz, przeprowadzenie	2 wyjścia gwintowane M25
Montaż	Pionowo
Number of switching positions	8x Rolka Parametry mechaniczne
Odległość krzywki - krawędź odniesienia	1-8. Miejsce przełączania: 4.50...5.00 mm
Prędkość najazdu	1-8. Miejsce przełączania: 60 m/min
Rodzaj popychacza	1-8. pozycja przełączania: rolka
Siła wyzwalania przełącznika	1. Miejsce przełączania: 15 N 2-8. Miejsce przełączania: 20 N
Średnia żywotność mechaniczna	1-8. Miejsce przełączania: 30 mln. przełączeń

Range/Distance

Powtarzalność	1-8. Miejsce przełączania: ±0.01 mm

Wiring Diagrams

BSE 61

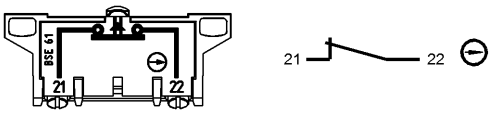
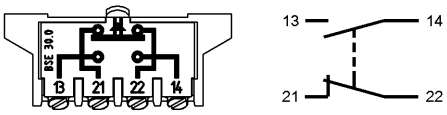
BSE 30.0