BALLUFF

sensors worldwide

BIS VL-350-...

Schreib-/Lesekopf 40,00 mm x 26,00 mm x 12,00 mm
80,00 mm x 34,50 mm x 41,60 mm
Read/Write head 40,00 mm x 26,00 mm x 12,00 mm
80,00 mm x 34,50 mm x 41,60 mm

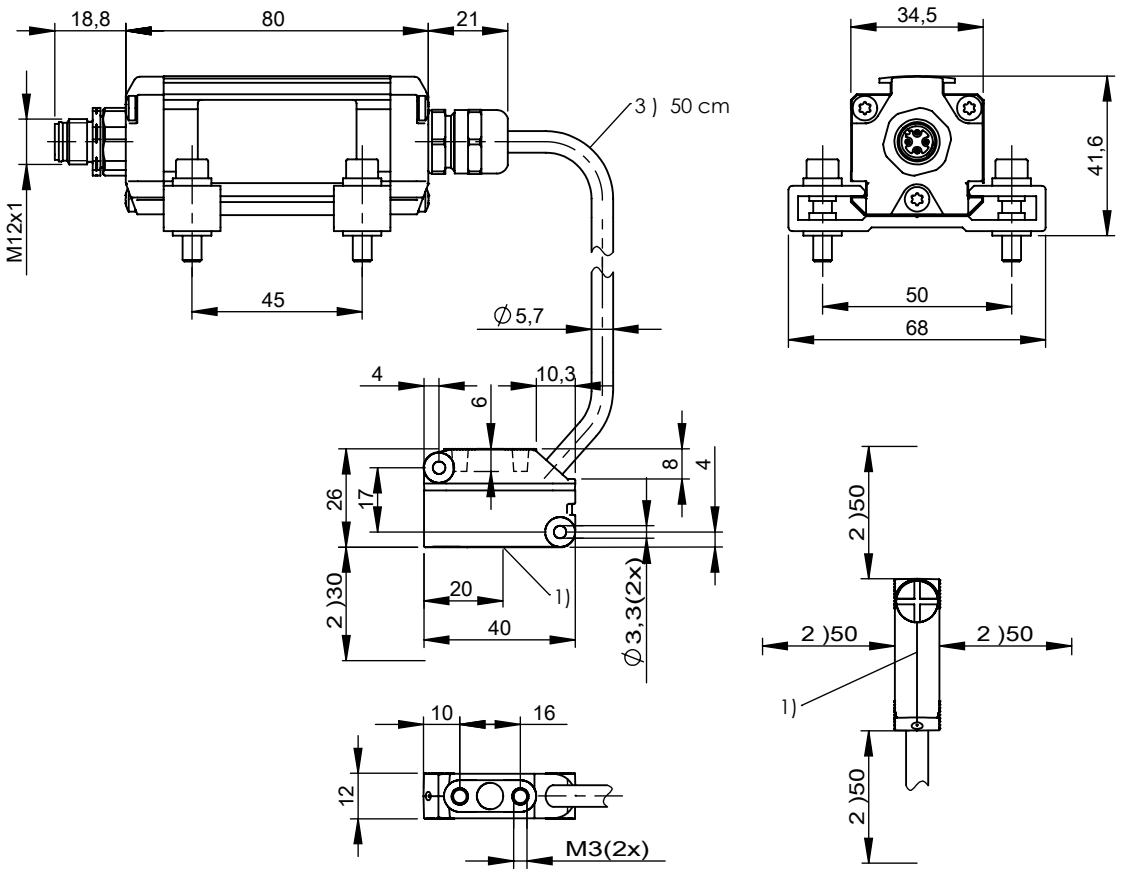

1) aktive Fläche
2) Freizone
3) Kabellänge

1) Active surface
2) Clear zone
3) Cable length

Bitte lesen Sie die Sicherheitsinformationen in der Betriebsanleitung BIS V-6...-..., bevor Sie das Gerät oder mit dem Gerät geliefertes Zubehör verwenden. Die neueste Version der Betriebsanleitung BIS V-6...-... finden Sie unter www.balluff.com.

Please read safety instructions in user manual BIS V-6...-... before using the antenna or delivered accessories. The actual version of user manual BIS V-6...-... you will find at www.balluff.com.

Lieferumfang
BIS VL-350-...
Haltewinkel
Sicherheitsanweisungen

Scope of delivery
BIS VL-350-...
Mounting bracket
Safety instructions

Zubehör
siehe www.balluff.com

Accessories
see www.balluff.com

Balluff GmbH
Schurwaldstrasse 9
73765 Neuhausen a.d.F.
Germany
Phone +49 7158 173-0
Fax +49 7158 5010
balluff@balluff.de
www.balluff.com

Nr./No. 898994 D/E · Ausgabe/Edition 1309; Änderungen vorbehalten/Subjexct to modification.